名　称	材質・仕様
本　体	GRC製（ガラス繊維強化セメント）

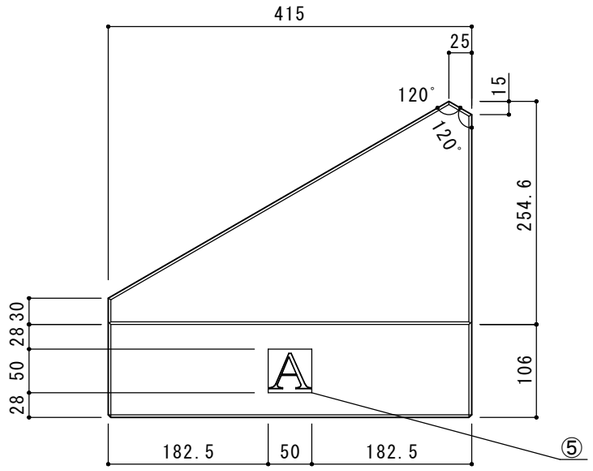

【上面図】

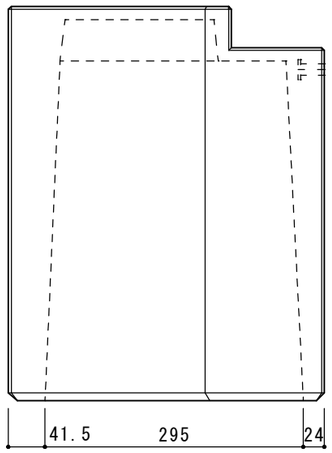

【左側面図】

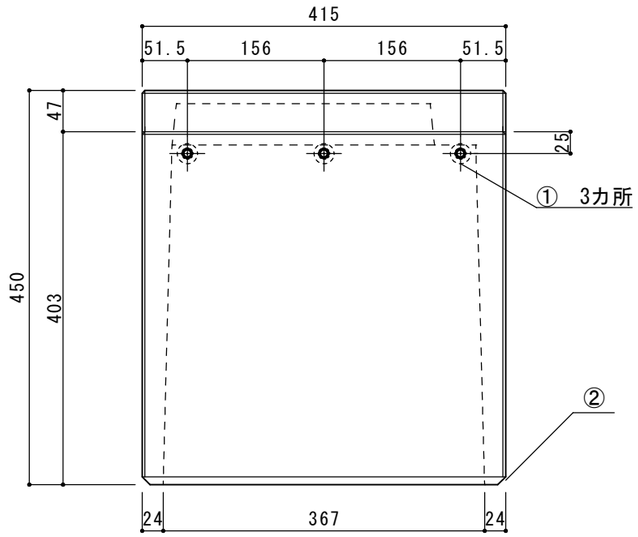

【正面図】

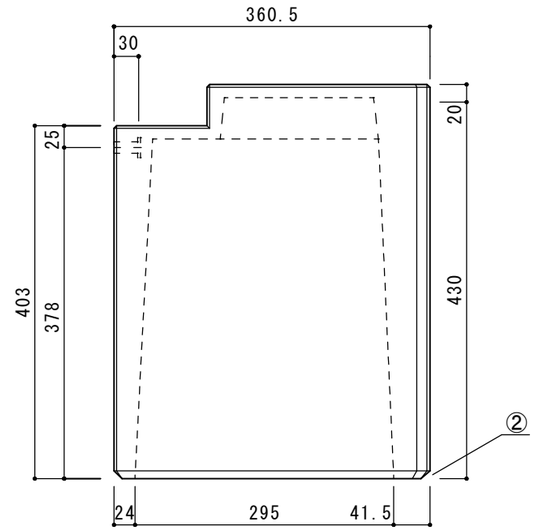

【右側面図】

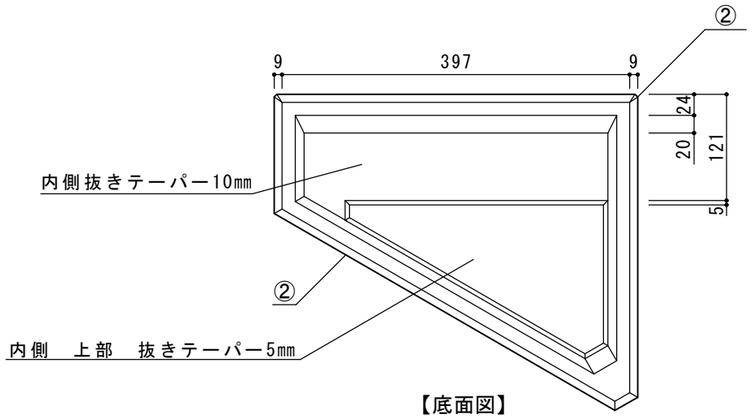

【底面図】

記事	
	①　トップインサート[Tタイプ]　T-M10×30
	②　底面5辺のみ面取り10C　その他3C
	③　流し込み面1週　外側から24mm
	④　面取り30C
	⑤　金型に50角、深さ6mmの凹みを設け印字用のゴムを張り込み製品へ印字

品　名	ｺﾈｸﾄ ﾍﾞｰｽﾕﾆｯﾄA ｸﾞﾚｰ2/ﾌﾞﾗｯｸ2	作成年月日	2024/11/21	検　図	
品　番	CNT-BU-A-GR2/BK2	縮　尺	1/7		
重　量	約30kg	株式会社 トーシンコーポレーション			